Röben
CERAMIKA BUDOWLANA

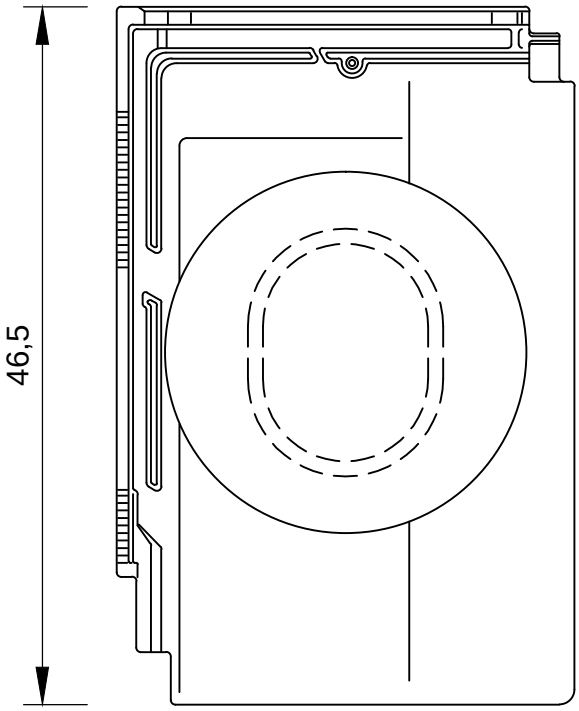

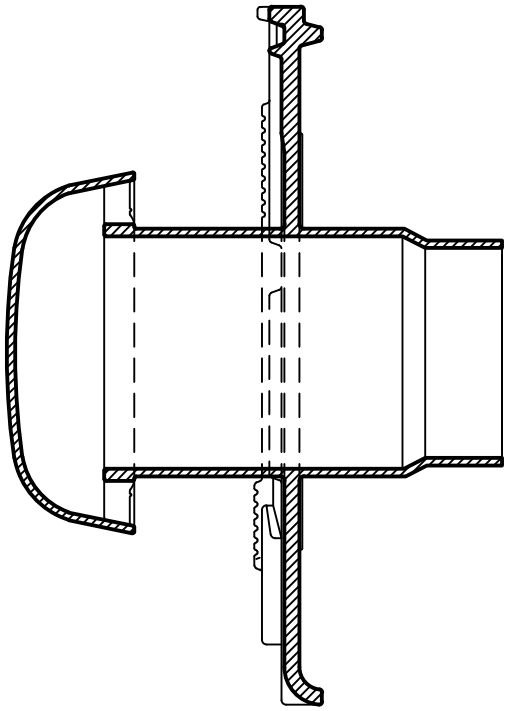

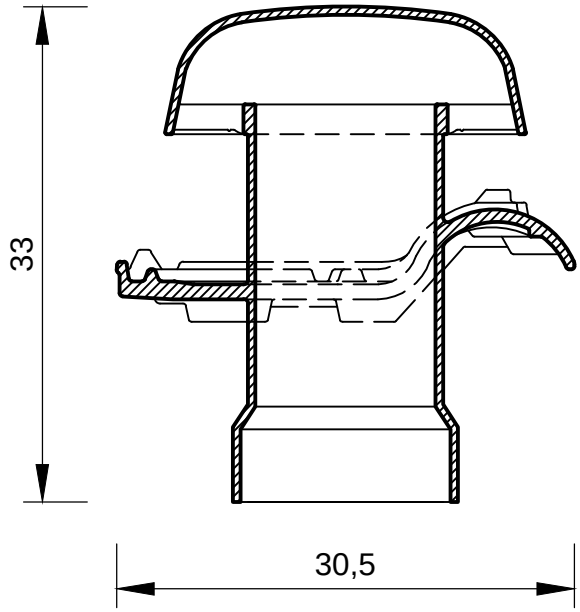

Dachówka MONZAplus - kominek wentylacyjny

skala 1:5