Röben
CERAMIKA BUDOWLANA

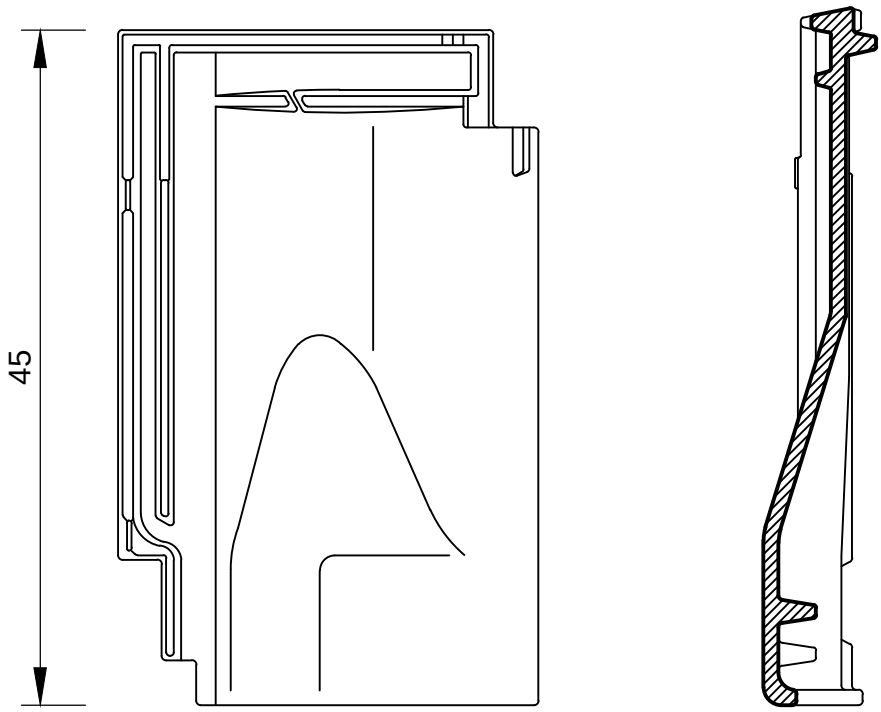

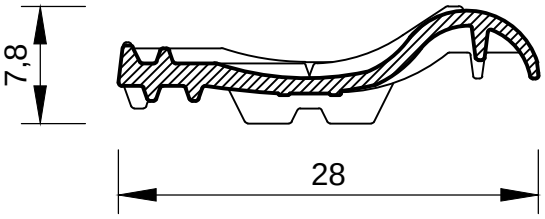

Dachówka Bornholm - wentylacyjna

skala 1:5