Röben
CERAMIKA BUDOWLANA

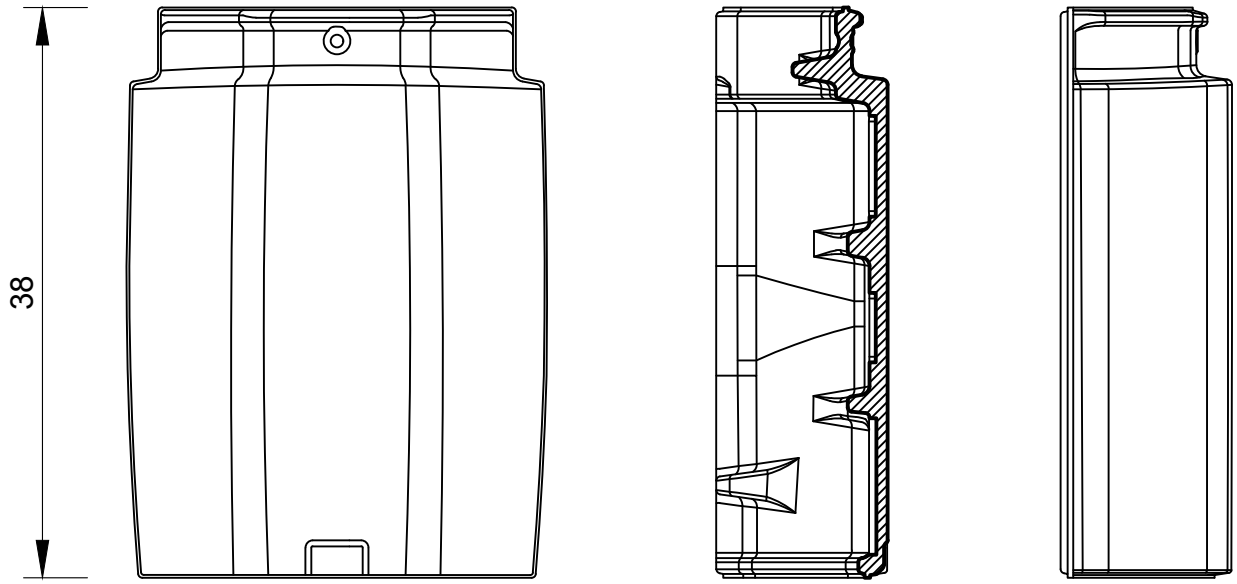

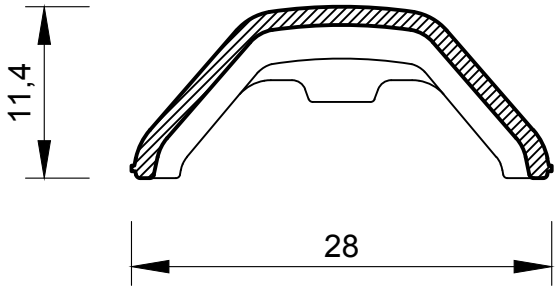

Dachówka Bergamo - gąsior podstawowy

skala 1:5